Nationale Bildungskonferenz Elektromobilität 2011

Forum 17: Elektrotechnik- und Elektronikindustrie

Berufsausbildung im Bereich Automotive

Johann Bauer, Continental Automotive GmbH, Regensburg

Continental

Agenda

- Der Continental Konzern und der Standort Regensburg
- Unsere Ausbildungsberufe und dualen Studiengänge
- Elektroniker für Geräte und Systeme (m/w)
- Komplementäres Berufsbild Systeminformatiker (m/w)
- Weiterbildung

Juni 2011 © Continental Automotive GmbH

Continental-Konzern - 140 Jahre Innovation und Fortschritt

- Fahrsicherheit
- Fahrerassistenz
- Fahrwerkdynamik
- Systeme für den Antriebsstrang
- Systeme für Hybrid- und Elektroantriebe
- Infotainment und Multimedia
- Telematik und Instrumentierung
- Reifen und Notlaufsysteme
- Technische Elastomerprodukte
- Schwingungsdämpfung und Geräuschoptimierung

1871-1900	1901-1930	1931-1960	1961-1990	1991-2011
				Automobilzulieferer

- Seit 2007 unter den Top-Fünf der weltweiten Automobilzulieferindustrie
- Wir gestalten die Megatrends der Automobilindustrie:
  Sicherheit, Umwelt, Information und kostengünstige Fahrzeuge

Juni 2011 © Continental Automotive GmbH

Powertrain - Produkte (Auszug) im Werk Regensburg

Transmission,

Engine Systems

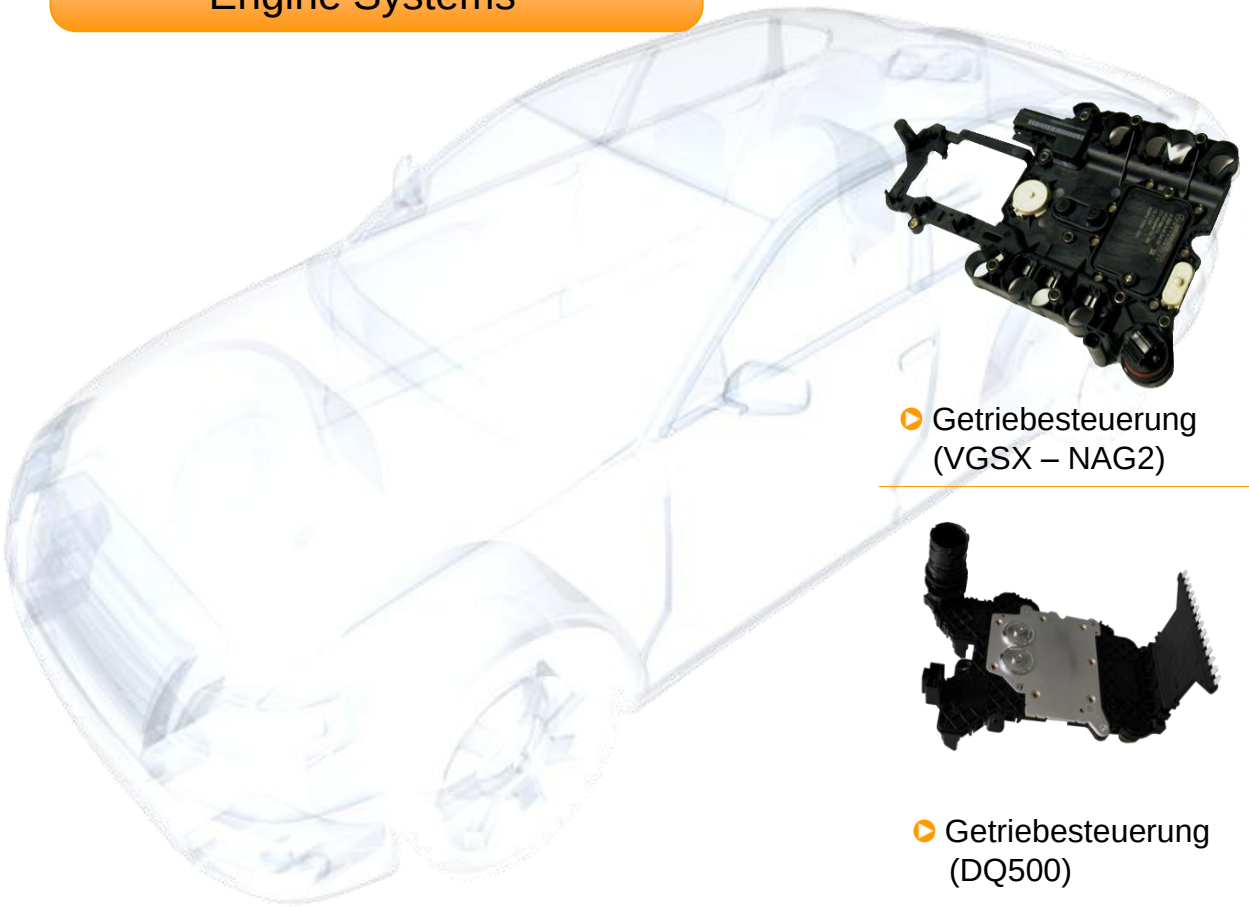

- Getriebesteuerung (VGSX – NAG2)

- Motorsteuerung BMW (MSV90)

- Getriebesteuerung (DQ500)

- Motorsteuerung Scania

Juni 2011 © Continental Automotive GmbH

Ausbildungsberufe und duale Studiengänge

ContiBachelor (m/w)		ContiAzubi (m/w)
10	**Kaufmännisch**	20
B. Eng. Wirtschaftsingenieurwesen B. Arts Business Administration jeweils inkl. IHK-Ausbildungsberuf		Industriekaufmann Kaufmann für Bürokommunikation Fachkraft für Lagerlogistik
20	**Technisch**	110
B. Sc. Mikrosystemtechnik B. Sc. Sensorik und Analytik B. Eng. Elektro- und Informationstechnik B. Eng. Mechatronik B. Eng. Maschinenbau jeweils inkl. IHK-Ausbildungsberuf		Mechatroniker **Elektroniker für Geräte und Systeme** Systeminformatiker (in Planung)

Juni 2011 © Continental Automotive GmbH

Elektroniker für Geräte und Systeme (m/w)

- Voraussetzung:

  Qualifizierender Hauptschulabschluss / Mittlere Reife
- Ausbildungsdauer: 3,5 Jahre
- Zeitliche Gliederung:

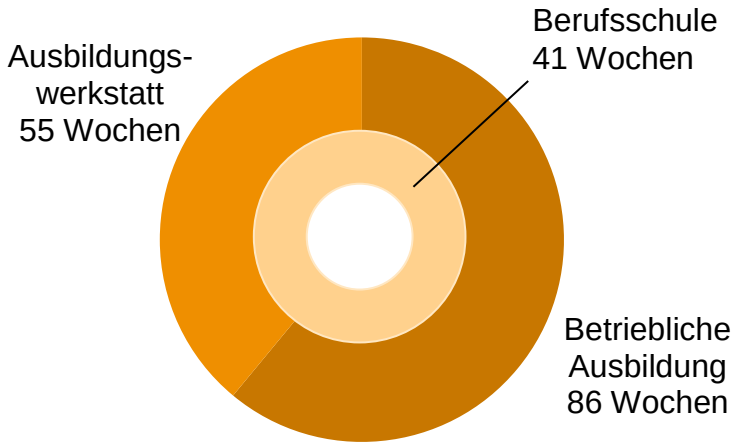

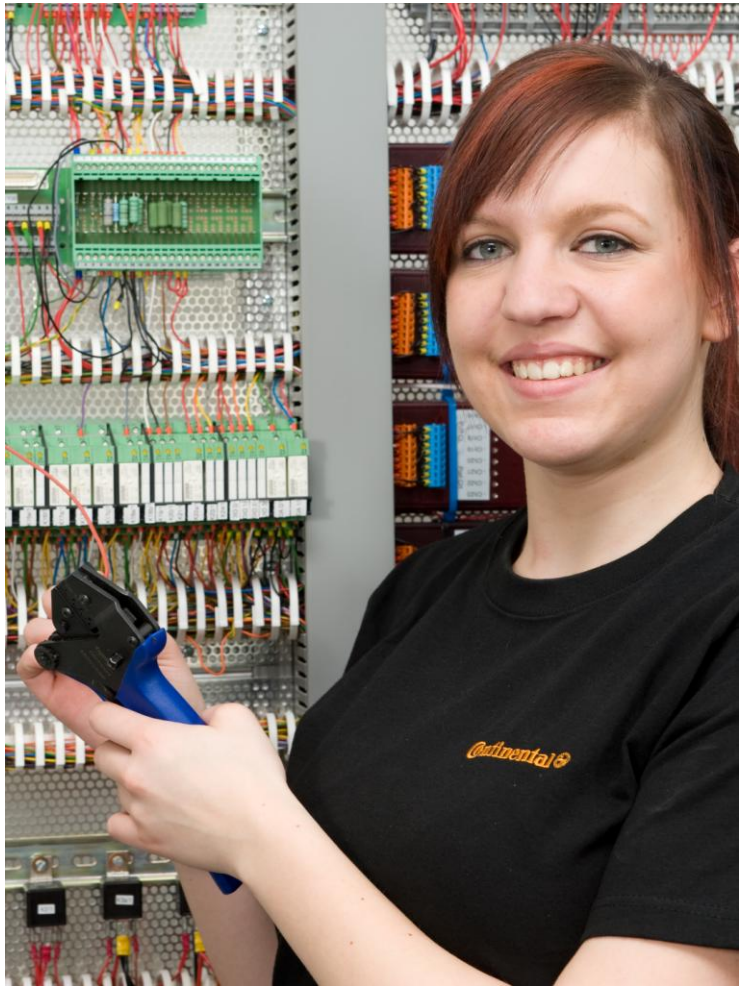

Juni 2011 © Continental Automotive GmbH

Qualifizierungsinhalte Ausbildungswerkstatt

- Werkstoffbearbeitung
- Installationstechnik
- Schutzmaßnahmen
- Pneumatik
- Elektrotechnik / Elektronik
- Sensorik
- PC-Technik
- Steuer- und Regelungstechnik
- Antriebstechnik-/ systeme

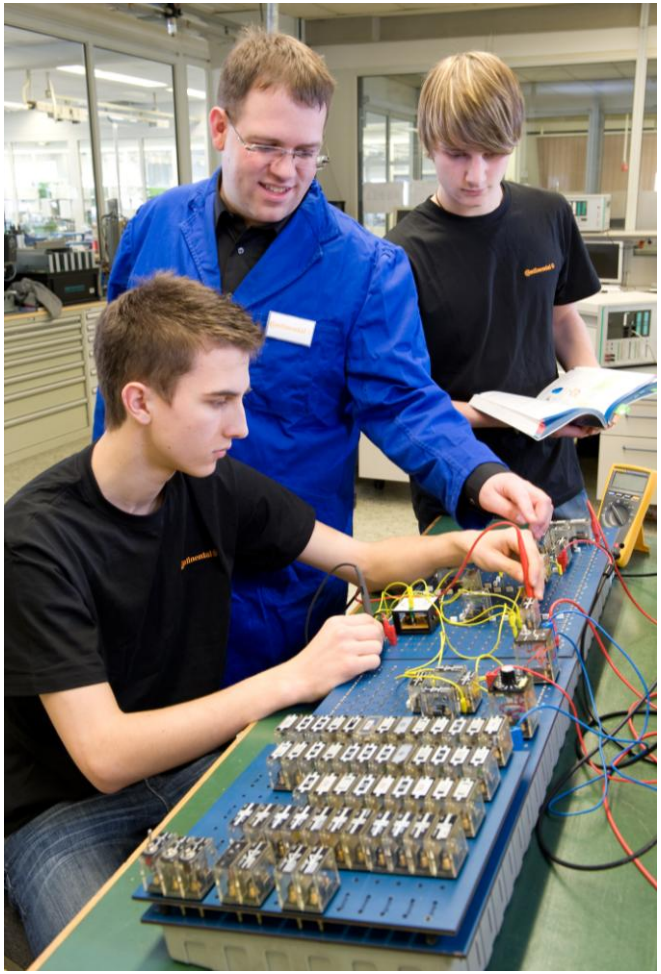

Juni 2011 © Continental Automotive GmbH

Qualifizierungsinhalte Betriebliche Ausbildung

- Unterstützung von Ingenieuren bei der Realisierung von Aufträgen
  - Analyse der geforderten Funktionalitäten und technischen Umgebungsbedingungen
  - Konzipierung von Schaltungen
- Herstellung von Mustern und Unikaten
  - Auswahl, Anpassung und Montage von mechanischen, elektrischen und elektronischen Komponenten zu Systemen
  - Installation und Konfiguration von Programmen
  - Prüfung von Geräten und Erstellung von Gerätedokumentationen

Juni 2011 © Continental Automotive GmbH

Qualifizierungsinhalte Betriebliche Ausbildung

- Erstellung von Layouts und Fertigungs-unterlagen
- Auftragsvergabe und -koordination zur Beschaffung von Bauteilen, Hilfsstoffen und Betriebsmitteln für die Realisierung von internen und externen Kunden-aufträgen
- Prüfung und Instandsetzung von Kom-ponenten und Geräten
- Einrichtung, Programmierung, Optimie-rung, Wartung von Prüfeinrichtungen
- Analyse und Optimierung von Pro-zessen in der Elektronikfertigung

Juni 2011 © Continental Automotive GmbH

Überfachliche Qualifizierung

- Teamentwicklung
- Kommunikationstraining
- Präsentationstechniken
- Projektmanagement
- Prozessmanagement
- Professionelles Dokumentieren
- Kundengerechtes Verhalten
- Betriebswirtschaftliche Grundkenntnisse
- Technisches Englisch

Juni 2011 © Continental Automotive GmbH

Profil für die Elektromobilität - Elektroniker für Geräte und Systeme (m/w)

- Umfassende Systemkompetenz in der Elektronik und insbesondere für Elektrofahrzeuge
- Detailverständnis (auf Bauteilebene) für die einzelnen Hard- und Softwarekomponenten
- Hervorragend ausgebildet für die Mitarbeit in Entwicklungsbereichen und -laboren
- Zukünftige Vermittlung eMob-spezifischer Qualifikationsinhalte in den Bereichen Motorsteuerung und Antriebsregelung, Leistungselektronik / Inverter, sowie On-Board-Ladetechnologien

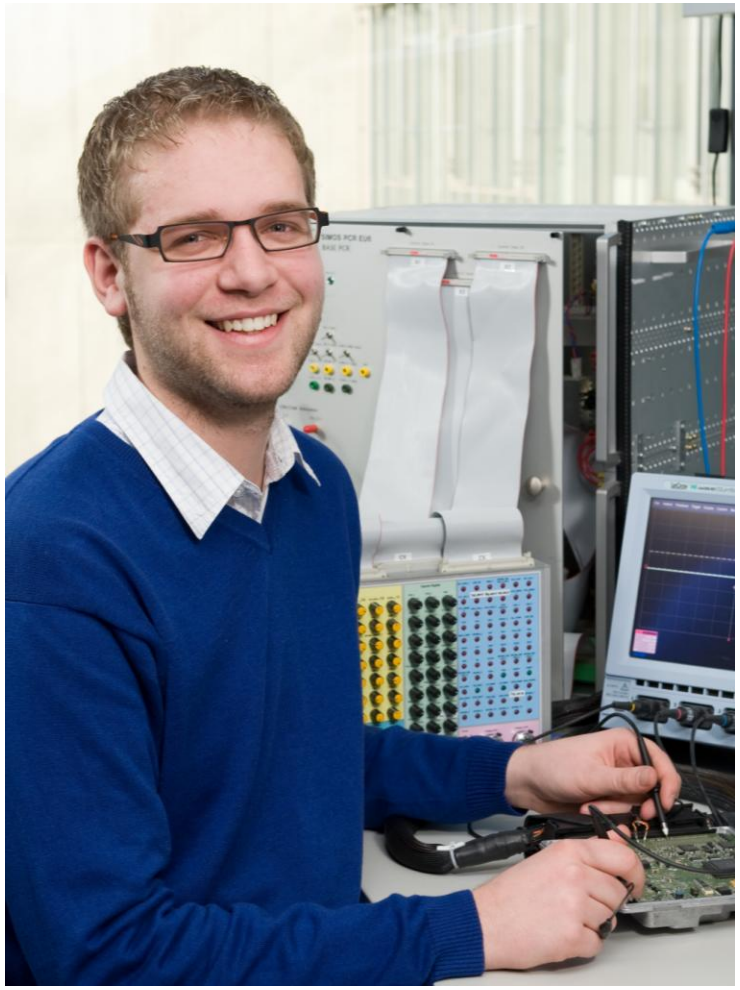

Juni 2011 © Continental Automotive GmbH

Komplementäres Berufsbild Systeminformatiker (m/w)

- Systeminformatiker entwickeln und implementieren industrielle informationstechnische Systeme und sind für die Instandhaltung verantwortlich
- Berufliche Qualifikationen
  - Installation, Konfiguration von Betriebssystemen und Netzwerken
  - Erstellung von Softwarekomponenten, Einbindung von Schnittstellen
  - Integration von Komponenten im System
  - Support bei Störungen
- Ausbildungsdauer: 3,5 Jahre
- Erweiterung der Berufspalette im Hinblick auf die eMob-spezifischen Anforderungen?!

Profil für die Elektromobilität - Systeminformatiker (m/w)

- Fachleute für eingebettete Systeme mit speziellen elektro-/ softwaretechnischen Kompetenzen
- Verknüpfung von Hardware- und integrierten Softwarekomponenten
- Erstellen hardwarenaher Software, Programmierung von Schnittstellen, Integration in die jeweiligen Systeme
- Implementierung von Softwarekomponenten, Konfiguration von Baugruppen und eingebetteten Antriebssteuerungen, Programmierung von Sicherheits-/ Diagnose- oder Fahrerassistenzsystemen
- Mitarbeit in Entwicklungsbereichen und -laboren
- Zukünftige Vermittlung eMob-spezifischer Qualifikationsinhalte eingebetteter Systeme in Antrieben und im Energiemanagement von eCar-Fahrzeugen

Juni 2011 © Continental Automotive GmbH

Weiterbildung

- Industriemeister (m/w)
  - Geprüfter Industriemeister (m/w) FR Elektrotechnik
- Operative Professional
  - Geprüfter Prozessmanager (m/w) Elektrotechnik
  - Spezialisten-Qualifizierungen
- Techniker (m/w)
- Bachelor-Studium

Vielen Dank für Ihre Aufmerksamkeit!

Continental